ADKINS

Studio Twin Table Pneumatic

Manualul utilizatorului

©2015 a.adkins and sons limited. Toate drepturile rezervate.

Prefață

Dragă utilizator,

Bine ai venit în grupul utilizatorilor de prese pneumatice
Studio Twin Table.
Produsul achiziționat a fost atent proiectat și fabricat pentru a ne asigura că tu, utilizatorul, vei obține beneficiul maxim.
T**oate produsele A. Adkins & Sons Limited** sunt proiectate special pentru a asigura ușurința utilizării, acordând o atenție deosebită cerințelor de siguranță.
Dacă descoperiți un defect sau o deteriorare la primirea acestui produs, ar trebui să contactați imediat furnizorul.

Conținut

1.		**Introducere - presă pneumatică Studio Twin Table**	**1**
	1.1	Specificații	**1**
	1.2	Sfaturi pentru siguranță	**2**
2.		**Instalarea**	**3**
	2.1	Instrucțiuni pentru transport	**3**
	2.2	Instalarea utilajului	**3**
	2.3	Cerințe electrice	**3**
	2.4	Cerințe pneumatice	**4**
	2.5	Ajustarea presiunii	**4**
3.		**Cum se utilizează Presa pneumatică Studio Twin Table**	**6**
	3.1	Începutul	**6**
	3.2	Lucrul cu materialele de transfer termic	**6**
	3.3	Ansamblul de presare	**7**
	3.4	Oprirea aparatului	**7**
4.		**Întreținerea utilajului**	**8**
	4.1	Întreținerea zilnică	**8**
	4.2	Întreținerea periodică	**8**
	4.3	Curățarea	**8**
5.		**Desene și diagrame**	**9**
	5.1	Planul general	**10**
	5.2	Diagramă explodată și lista de componente	**11**
	5.3	Funcționarea unității de comandă	**12**
	5.4	Schema electrică	**13**
	5.5	Schema pneumatică	**14**
6.		**Schimbarea design-ului**	**15**
7.		**Termenii garanției**	**16**
		Declarație de conformitate	**17**

1. Introducere - presă pneumatică Studio Twin Table

1.1 Specificațiile presei Studio Twin Table

Presa pneumatică Studio Twin Table este o presă termică operată manual, destinată imprimării prin transfer. Este ideală volumelor de producție medii până la mari.

Suprafața de lucru are dimensiunea: 38x50cm *(15 x 19.7 in)*

Specificații:

Consumul de energie	2500 Watt
Alimentare electrică	230 Volts AC
Temperatura maximă de lucru	230°C *(446°F)*
Display interval temporizator	0 – 999 sec
Înălțimea aparatului	55 cm *(21.7 in)*
Lățimea aparatului	113 cm *(44.5 in)*
Adâncimea aparatului	62 cm *(24.5 in)*
Greutatea netă	95 kg *(209.4 lbs)*
Greutatea pachetului	105 kg *(231.5 lbs)*
Dimensiunile pachetului	77(L) x 117(W) x 59 cm(H) *30(L) x 46(W) x 23 in(H)*
Dimensiunile platanului	38 x 50 cm *(15 x 19.7 in)*
Siguranță principală rețea	12 A
Siguranță elemente auxiliare	3.15 A

1.2 Sfaturi pentru siguranță

- **Dacă este necesar, echipa noastră** de servicii pentru clienți poate asigura serviciu de mentenanță.

- **Presa pneumatică Studio Twin Table** îndeplinește standardul legislativ european. În condiții normale, accidentele sunt rare. Totuși, am enumerat mai jos câteva puncte practice pentru a vă garanta siguranța:

  - **Folosiți ambele mâini** pentru acționarea butoanelor pentru pornire.

  - **Opriți întotdeauna** curentul electric (și scoateți ștecherul din priză) atunci când efectuați lucrări de întreținere sau în timpul curățării aparatul.

  - **Asigurați-vă că este** suficient spațiu în jurul aparatului pentru operația de deschidere laterală. Cablurile și alte conexiuni trebuie să nu se blocheze.
    Deși cantitatea de căldură radiată de presă este scăzută, va trebui să existe destul spațiu pentru o răcire adecvată.

  - **Evitați contactul** cu platanul superior încălzit.

- **NU ÎNDEPĂRTAȚI UNITATEA DE CONTROL FĂRĂ SĂ AVEȚI CALIFICAREA NECESARĂ -** atingerea părților interne este periculoasă și poate exista pericol de electrocutare. Toate conexiunile interne sunt sub tensiune. Nu operați presa atunci când capacele sau apărătorile sunt scoase.

- **PROTEJAȚI CABLUL DE REȚEA** - defectarea cablului poate provoca un incendiu sau pericol de electrocutare. Când scoateți din priză, țineți doar de ștecher și îndepărtați cu grijă. Asigurați cablul de rețea pentru a nu intra în contact cu platanul încălzit sau părți aflate în mișcare ale mecanismului în timpul operării aparatului.

- **TEMPERATURA AMBIENTALĂ** - în timpul folosirii se va asigura o temperatură situată între 0°C - 35°C și o umiditate de 20% - 80%.

- **SIGURANȚE ELECTRICE** - TIPUL SIGURANȚEI DE REȚEA: ultra-rapid (FF) 1¼" 240 Vac max. 12 amps,
  TIPUL SIGURANȚEI AUXILIARE:
  ultra-rapid (FF) fuse 1¼" 240 Vac max. 3.15 amps.

- **ATENȚIE - ACEST APARAT TREBUIE ÎMPĂMÂNTAT**

- **PRECAUȚIE**
  Acest aparat se încălzește în timpul operării. Aveți grijă să nu atingeți suprafețele care sunt etichetate cu textul "Caution this plate is HOT".

- **FOLOSIREA APARATULUI**
  Doar persoanele pregătite / calificate în domeniu ar trebui să folosească acest aparat

2. Instalarea

2.1 Instrucțiuni pentru transport

Aparatul ajunge la dumneavoastră învelit în folie sau într-o cutie. Dacă va trebui să transportați aparatul oricând, este recomandat să folosiți o cutie similară. Lăsați aparatul să se răcească înainte de ambalare.

2.2 Instalarea aparatului

2.2.1 **Scoateți tot** ambalajul din jurul presei.

2.2.2 **Trebuie avut grijă** la ridicarea aparatului din cutie, deoarece partea superioară se poate mișca și vă poate răni.

2.2.3 **Asigurați-vă că** aparatul nu a fost deteriorat în timpul transportului.

2.2.4 **Plasați aparatul** pe o suprafață orizontală robustă, unde operatorul poate ajunge cu ușurință și rezervați spațiul necesar pentru deschiderea platanului superior. Asigurați-vă că nu sunt prezente obiecte care pot fi influențate ușor de temperaturi înalte.

2.2.5 **Așezați capacul capătului de cilindru** prin alunecare peste șuruburi. **Apoi strângeți complet.**

2.3 Cerințe electrice

Presa pneumatică Studio Twin Table va trebui conectată la rețeaua de curent electric prin cablul furnizat și o priză potrivită.

Presa este concepută pentru 230 Volți AC 50/60 Hz și necesită folosirea exclusivă a unei prize de minimum 15 amperi.

Asigurați-vă că aparatul achiziționat are aceleași specificații ca rețeaua de curent electric la care îl conectați. Asigurați folosirea ștecherului potrivit.

CABLUL DE ALIMENTARE

Firele din cablul de alimentare sunt colorate după următorul cod:

Verde și galben:	**ÎMPĂMÂNTARE**
Albastru:	**NUL**
Maro:	**FAZĂ**

Deoarece culorile firelor din cablul de alimentare ar putea să nu corespundă culorilor din priza dumneavoastră, procedați după cum urmează:

Cerințe electrice (continuare)

1. **Firul colorat în verde și galben** trebuie conectat la borna din ștecher marcată cu litera E sau cu simbolul de împământare, colorat în verde sau verde cu galben.

2. **Firul colorat în albastru** trebuie conectat la borna din ștecher marcată cu litera N.

3. **Firul colorat în maro** trebuie conectat la borna din ștecher marcată cu litera L.

NOTĂ:
Înlocuirea cablului de alimentare trebuie făcută de o persoană competentă.

ELEMENTUL DE ÎNCĂLZIRE

Elementul de încălzire montat în **Presa pneumatică Studio Twin Table** are valoarea nominală de 2500 Wați.

Nu conectați la priză dacă aceasta are un voltaj sau o frecvență diferită de cea menționată în acest manual sau pe utilaj.

2.4 Cerințe pneumatice

Presa pneumatică Studio Twin Table va trebui conectată printr-un filtru regulator la o sursă de aer comprimat capabilă să livreze 60 de litri/min la o presiune de 3,5 - 7 bar max. (2 cu. ft/min la 50-100 psi).
Presa nu va funcționa dacă presiunea scade sub 3,5 bar (40 psi.)
Pentru fixarea furtunelor folosiți clipsuri duble.

Este recomandat ca în momentul reglării aparatului să verificați menținerea unei presiuni suficiente în valva regulatoare din spate. Când sistemul are destulă presiune, regulatorul este blocat prin apăsarea butonului. Recomandăm să îl setați între 4 și 6 bar.
Manometrul de reglare a presiunii de pe filtru / regulator de presiune trebuie folosit doar pentru controlarea setărilor necesare pentru transferul termic și textile.

2.5 Modificarea presiunii

Această presă este dotată cu un regulator de presiune ajustabil manual situat pe filtru / regulator de presiune. Pentru a modifica presiunea de funcționare și, prin urmare, presiunea exercitată asupra materialului imprimat, regulatorul este deblocat prin tragerea în sus de butonul negru din plastic. Rotirea regulatorului în sensul acelor de ceas va crește presiunea, rotirea lui în sens invers va scădea presiunea. Când se obține presiunea dorită, regulatorul trebuie blocat prin împingerea butonului în jos.

Ajustarea presiunii (continuare)

NOTĂ

NU modificați presiunea atunci când presa este închisă (platanul apăsat).

ATENȚIE

Acest aparat este proiectat pentru a fi utilizat cu o presiune mică și medie
Dacă este setată o presiune prea mare, acest lucru poate duce la deteriorarea aparatului și invalidarea garanției.
Alte aparate sunt disponibile pentru aplicații cu presiune mare.
Vă rugăm să întrebați furnizorul pentru detalii.

3. Cum se folosește presa pneumatică Studio Twin Table

3.1 Începutul cu presa pneumatică Studio Twin Table

3.1.1 **Asigurați-vă că aparatul este conectat** la sursa de aer comprimat.

3.1.2 **Conectați cablul electric la priza de perete** și apăsați comutatorul.

N.B. Asigurați-vă că priza este accesibilă ușor operatorului, pentru ca în cazul unei defecțiuni aparatul să poată fi deconectat.

3.1.3 **Porniți presa Studio Twin Pneumatic;** butonul de pornit/oprit este pe spatele aparatului. Faceți setările dorite pentru temperatură și presiune. Găsiți instrucțiunile pentru ajustarea presiunii în **pagina 4** și pentru unitatea de control în **pagina 12**.
Apăsați butonul roșu ON/OFF pentru a permite energiei electrice să încălzească platanul.

3.2 Lucrul cu materialele de transfer termic

Verificați întotdeauna informațiile de la furnizorul de materiale și de hârtie de transfer că acele materiale sunt special create pentru transferul termic.

3.2.1 **Asigurați-vă** că regulatorul de căldură este în poziția corectă pentru materialul folosit. Înainte de a folosi aparatul, preîncălziți platanul inferior prin închiderea și deschiderea platanului superior de câteva ori.

După preîncălzire asigurați-vă că presa este în poziție deschisă.

3.2.2 **Plasați articolul** pe care urmează se se facă transferul pe platanul inferior și plasați hârtia sau materialul de transfer peste articol, în poziția dorită. **Atenție să nu atingeți platanul superior, pentru a evita riscul de arsuri.**
Coborâți platanul încălzit prin apăsarea simultană a ambelor butoane de start.

NB. În timpul necesar presării primului articol, al doilea platan poate fi încărcat cu materialul necesar.

3.2.3 **Când s-a terminat timpul** necesar setat, presa se va deschide automat.

3.2.4 **Scoateți articolul textil din aparat**, având grijă să nu atingeți platanul superior încălzit pentru a evita riscul arsurilor, glisați platanul superior spre celălalt platan inferior și repetați procesul.

3.3 Ansamblul de presare

Covorașul de presare livrat cu acest aparat este, de obicei, din cauciuc siliconic. Covorașul de presare trebuie menținut într-o condiție bună permanent și chiar înlocuit dacă prezintă urme de uzură. Un covoraș de presare uzat va afecta negativ întotdeauna calitatea imprimării/transferului. Nu intrduceți în presă obiecte care pot tăia covorașul de presare. De exemplu: nasturi metalici, bolduri, ace, capse ori fermoare.

Nu permiteți platanului superior încălzit să stea pe covorașul de presare atunci când presa nu este folosită, deoarece covorașul se poate deteriora.

NOTĂ IMPORTANTĂ

Covorașul de presare furnizat cu aparatul este de grosimea potrivită. Folosirea unui covoraș cu o grosime mai mare vă poate anula garanția.

3.4 Oprirea aparatului

Pentru oprirea aparatului apăsați butonul ON/OFF din spatele aparatului spre OFF.

4. Întreținerea aparatului

4.1 Întreținerea zilnică

Pentru a obține rezultate bune este important să păstrați curate suprafețele presei. Ștergeți suprafața platanului cu o cârpă uscată înainte de folosire, atunci când platanul este rece.

4.2 Întreținerea periodică

Puneți câteva picături de ulei pe capetele pivoților și pe șurubul care reglează presiunea la fiecare interval de 3 luni.

4.3 Curățarea

Curățați exteriorul presei frecvent cu o cârpă moale, umedă.
Cel mai potrivit este curățarea să aibă loc înainte de folosire, atunci când presa este **rece**. Înainte de a șterge, scoateți din priză aparatul!

5. Desene și diagrame

În paginile următoare sunt diagramele schematice pentru presa pneumatică Studio Twin Table

5.1 Planul general 10

5.2 Diagramă explodată și lista de componente ... 11

5.3 Funcționarea unității de comandă 12

5.4 Schema electrică 13

5.5 Schema pneumatică 14

5.1 Planul general al aparatului

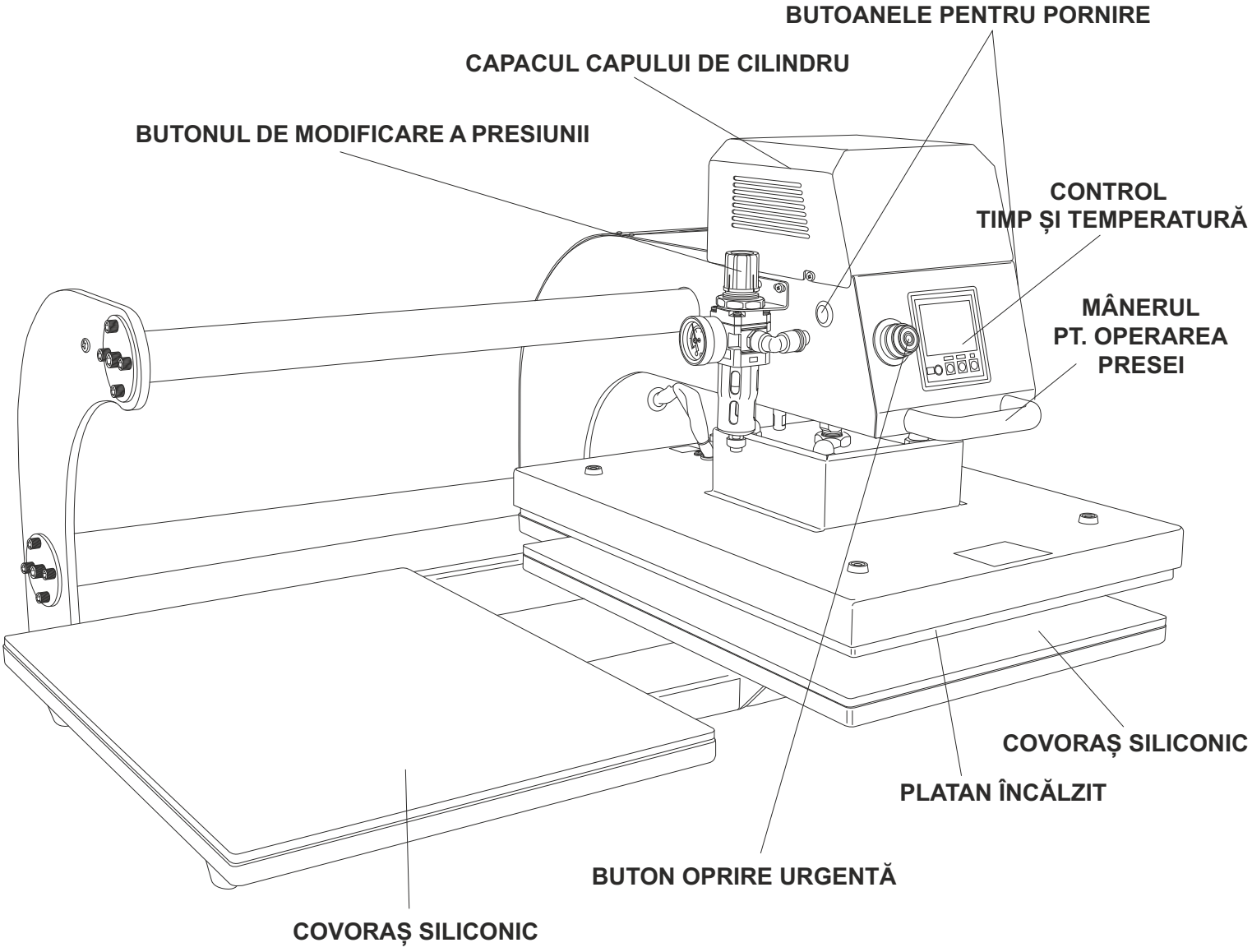

5.2 Diagramă explodată și lista de componente

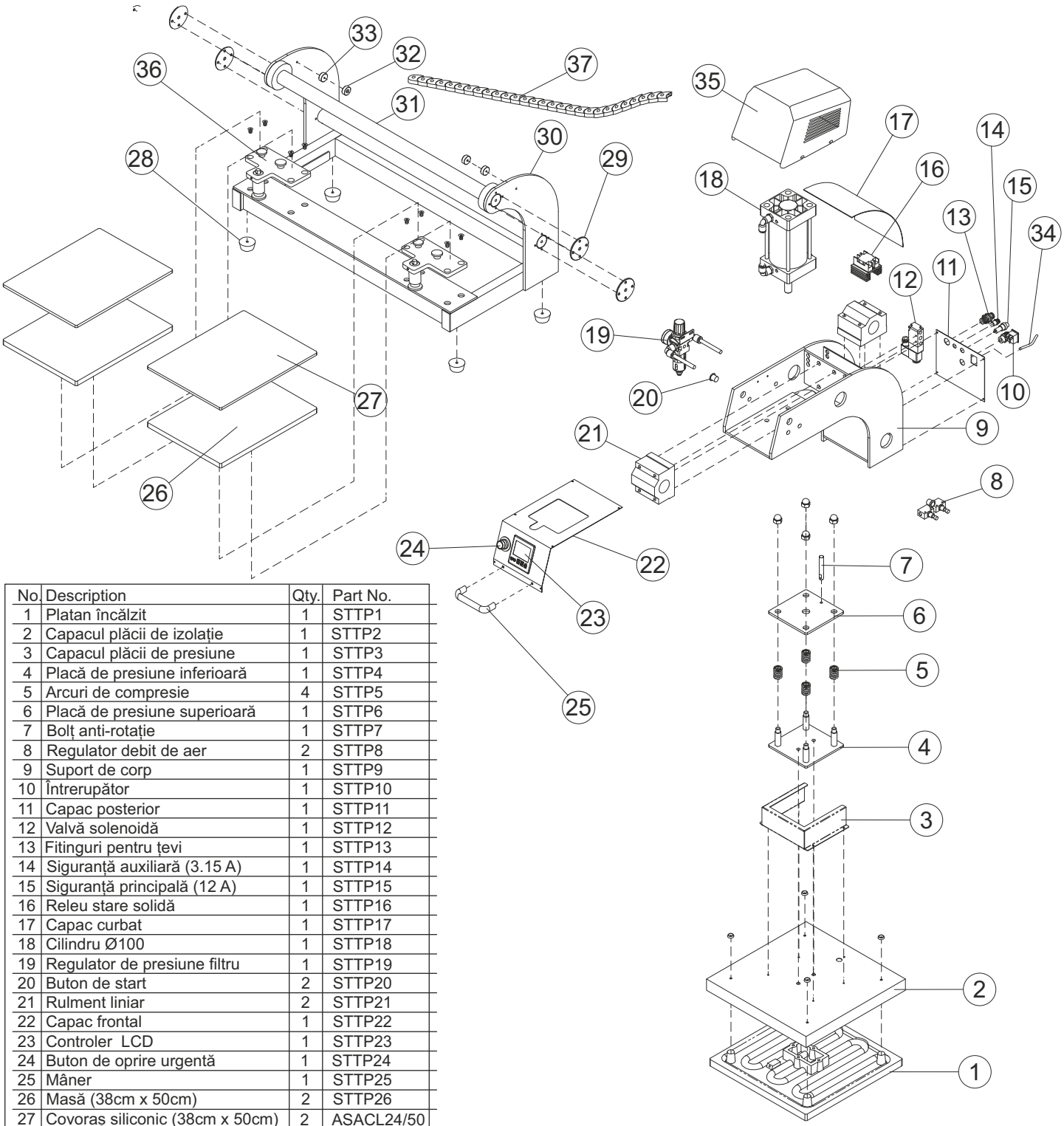

No.	Description	Qty.	Part No.
1	Platan încălzit	1	STTP1
2	Capacul plăcii de izolație	1	STTP2
3	Capacul plăcii de presiune	1	STTP3
4	Placă de presiune inferioară	1	STTP4
5	Arcuri de compresie	4	STTP5
6	Placă de presiune superioară	1	STTP6
7	Bolț anti-rotație	1	STTP7
8	Regulator debit de aer	2	STTP8
9	Suport de corp	1	STTP9
10	Întrerupător	1	STTP10
11	Capac posterior	1	STTP11
12	Valvă solenoidă	1	STTP12
13	Fitinguri pentru țevi	1	STTP13
14	Siguranță auxiliară (3.15 A)	1	STTP14
15	Siguranță principală (12 A)	1	STTP15
16	Releu stare solidă	1	STTP16
17	Capac curbat	1	STTP17
18	Cilindru Ø100	1	STTP18
19	Regulator de presiune filtru	1	STTP19
20	Buton de start	2	STTP20
21	Rulment liniar	2	STTP21
22	Capac frontal	1	STTP22
23	Controler LCD	1	STTP23
24	Buton de oprire urgentă	1	STTP24
25	Mâner	1	STTP25
26	Masă (38cm x 50cm)	2	STTP26
27	Covoraș siliconic (38cm x 50cm)	2	ASACL24/50
28	Picior utilaj	4	STTP27
29	Placă de etanșare	4	STTP28
30	Cadrul utilajului	1	STTP29
31	Braț de coborâre cromat	2	STTP30
32	Magnet	2	STTP31
33	Șaibă tampon	2	STTP32
34	Cablu rețea	1	STTP33
35	Capul capacului cilindrului	1	STTP34
36	Mecanism eliberare rapidă masă	2	STTP35
37	Conductă armată flexibilă pt cablu	1	STTP36

5.3 Funcționarea unității de comandă, setarea timpului și temperaturii

(Platanul superior trebuie să fie în poziția ridicată înainte de a face setări)

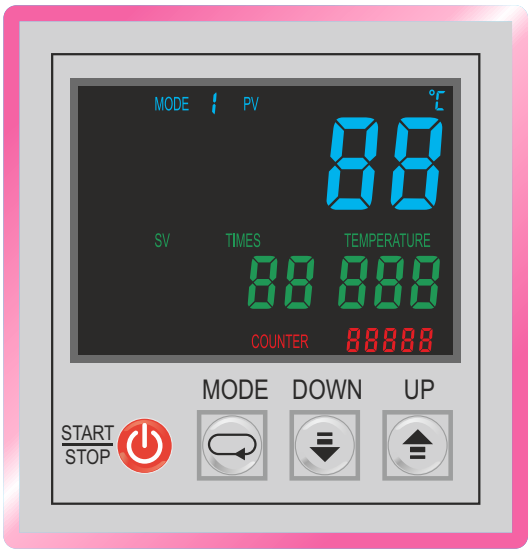

Setarea timpului

1. Porniți aparatul.
2. Țineți apăsat pe butonul 'MODE' pentru aproximativ 3 secunde, până se aude un bip, apoi eliberați. (indicatorii 'SV' și 'TIMES' acum vor clipi).
3. Apăsați butonul '⬆' sau butonul '⬇' pentru a schimba cifra (între 1 și 9). Repetați procedura pentru celelalte două cifre sau până când este afișat timpul dorit.
4. Când este obținut timpul dorit, apăsați butonul 'MODE' pentru 3 secunde, până când auziți un bip, apoi eliberați. Timpul este setat.

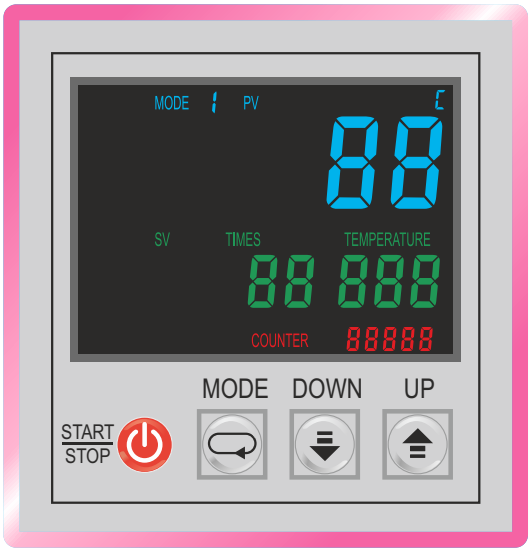

Setarea temperaturii

1. Porniți aparatul.
2. Țineți apăsat pe butonul 'MODE' pentru aproximativ 3 secunde, până se aude un bip, apoi eliberați.
3. Țineți apăsat din nou butonul 'MODE' aproximativ 3 secunde, până se aude un bip, apoi eliberați. Indicatorii 'SV' și 'TEMPERATURE' vor clipi acum.
4. Apăsați butonul '⬆' sau butonul '⬇' pentru a schimba cifra (între 1 și 9). Repetați procedura pentru celelalte două cifre sau până când este afișată temperatura dorită.
   Când este obținută temperatura dorită, apăsați butonul 'MODE' pentru 3 secunde, până când auziți un bip, apoi eliberați. Temperatura este setată.

Resetarea contorului

1. Porniți aparatul.
2. Țineți apăsat butonul 'MODE' aproximativ 3 secunde, până se aude un bip, apoi eliberați.
3. Apăsați butonul 'MODE' de două ori (indicatorii 'SV' și 'COUNTER' vor clipi).
4. Apăsați ' ⬇ ' pentru a reseta.
5. Apăsați butonul 'MODE' pentru aproximativ 3 secunde, până se aude un bip, apoi eliberați, pentru a vă întoarce la setările normale.

NOTĂ

Când temperatura, timpul sau contorul sunt schimbate și display-ul este resetat, 'rE' va fi afișat pe ecran. Când presa va fi folosită, acest mesaj dispare și 'TIME' și 'TEMPERATURE' vor fi afișate în mod normal.

5.4 Diagrama electrică

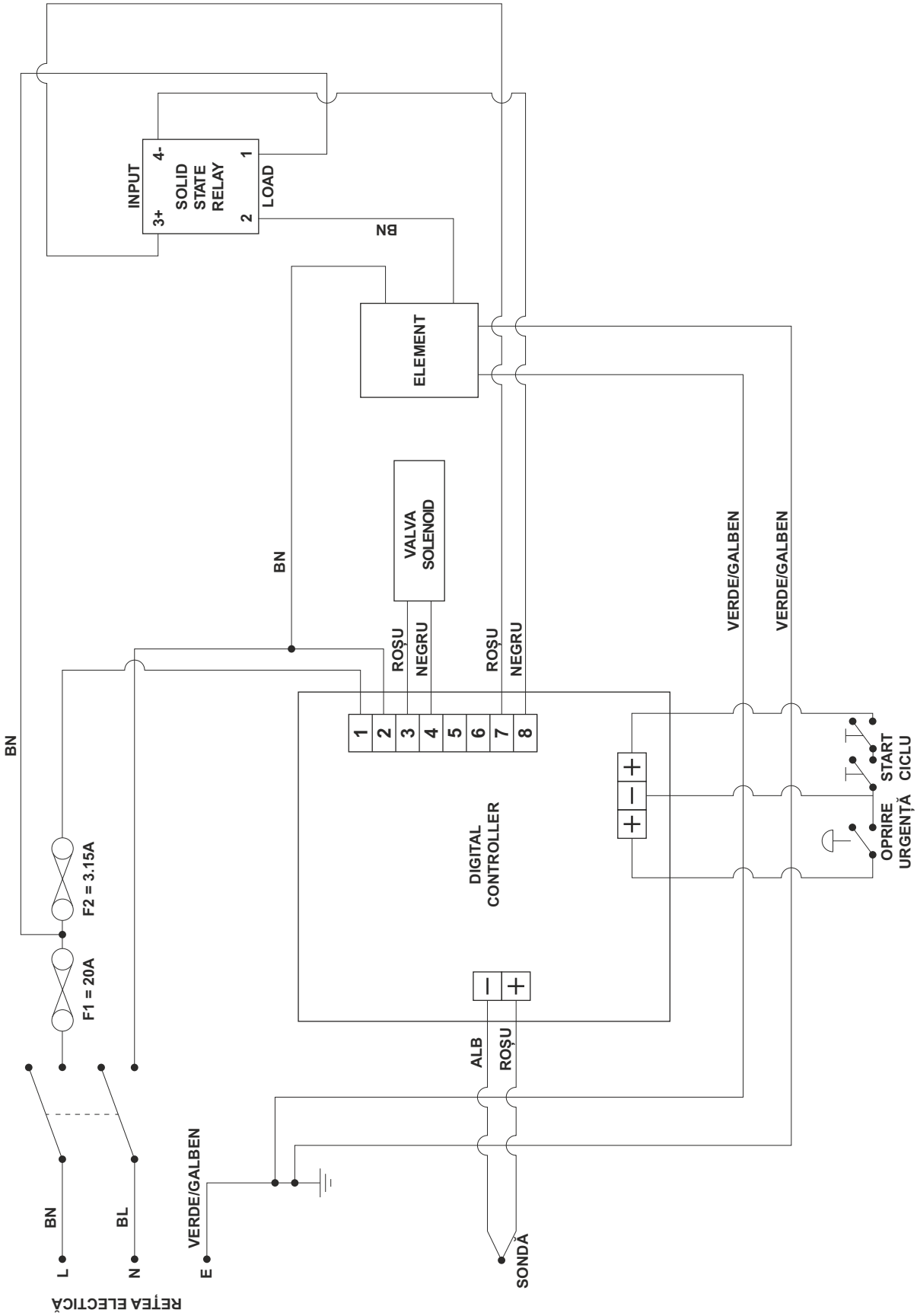

5.5 Schema pneumatică

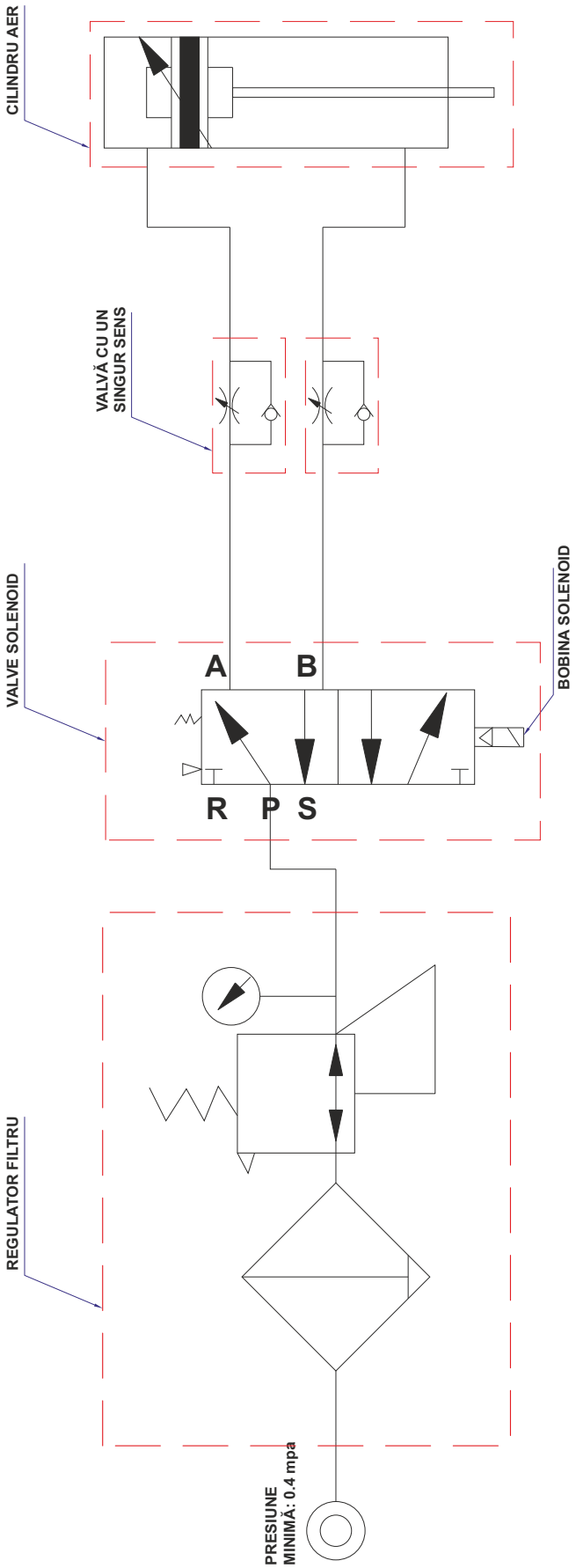

6. Schimbarea design-ului

Având o politică de îmbunătățire constantă, și/sau modificări pentru a satisface cerințele în schimbare, ne rezervăm dreptul de a schimba forma și/sau specificațiile oricând, fără notificare prealabilă. Astfel, specificațiile aparatului achiziționat pot diferi de cele din acest manual.

7. Garanție (Garanție limitată)

A. Adkins & Sons Limited garantează că presa nu are defecte în material sau defecte de fabricație pentru o perioadă de 12 luni de la data livrării la adresa clientului. Aparatul beneficiază de garanție 1 an la piese și 90 de zile pentru intervenții service gratuite.

Această garanție acoperă toate piesele pentru repararea defectelor, cu excepția cazurilor în care defectul rezultă din folosirea incorectă, abuz, accident, neglijență sau dacă aparatul a fost instalat necorespunzător.

Dacă o presă aflată în garanție trebuie să fie returnată fabricii pentru examinare și reparație, în cazul imposibilității reparației la client, A. Adkins & Sons Limited va face tot posibilul pentru a repara presa clientului. Garanția va produce efecte doar când A. Adkins & Sons Limited autorizează cumpărătorul original să returneze aparatul la fabrică și doar când, la o inspecție a aparatului, se dovedește că este defect.

Dacă veți considera oricare piesă din această presă ca fiind defectă, atât ca material cât și ca mână de lucru, va fi înlocuită sau reparată gratuit, cu condiția ca presa să fi fost instalată și folosită în mod corect. Dacă A. Adkins & Sons Limited autorizează înlocuirea presei, garanția presei oferite va expira în același timp cu presa cumpărată inițial, aceasta începând la data facturii către client.

Pentru ca această garanție să producă efecte, nici un retur de piese sau aparate nu se va face fără autorizarea anterioară a fabricii. (Aceasta va exclude costul de transport).

Aceasta este singura garanție oferită de companie; nu există alte garanții care se extind dincolo de descrierile făcute. Vânzătorul respinge orice garanție implicită de vandabilitate și/sau orice garanție implicită de adecvare pentru un anumit scop; cumpărătorul este de acord că mărfurile sunt vândute „așa cum sunt”. A. Adkins & Sons Limited nu garantează că funcțiile presei se vor întâlni cu cerințele sau așteptările clientului. Întregul risc pentru folosire, calitate și performanță revine clientului. (Nici o cerere de orice fel nu va fi mai mare decât prețul de vânzare al produsului sau a unei piese pentru care este făcută cererea).

A. Adkins & Sons Limited nu va fi răspunzătoare pentru orice prejudiciu, pierderi sau daune, inclusiv pierderea profiturilor, distrugerea de bunuri sau orice daune speciale, accidentale, subsecvente sau indirecte care rezultă din folosirea presei sau a materialelor însoțitoare. Această limitare se va aplica chiar dacă A. Adkins & Sons Limited sau agentul său autorizat a fost informat de posibilitatea unor asfel de daune.

A. ADKINS & SONS LIMITED
DECLARATION OF CONFORMITY

ADKINS
HEAT PRESS TECHNOLOGY

Application of Council Directives:	Machinery, Low Votage. E.M.C.
Standards to which Conformity is Declared:	**BS EN ISO 12100-1:2003+A1:2009** - Safety of machinery: Basic Technology. **BS EN ISO 12100-2:2003** - Safety of machinery: Principles of Design. **BS EN 60204-1:2006** - Safety of machinery: Electrical Equipment of Machines. **BS EN 60529:1992** - Degrees of protection provided by enclosures. **BS EN ISO 13850:2008** - Safety of machinery: Emergency Stops. **BS EN ISO 141211:2007** - Safety of machinery: Principles for Risk Assessment. **BS EN 55011:1998** - Class A Group 2 equipment - EMC Emissions. **BS EN ISO 61000-6-4:2007** - EMC Conducted Emissions. **BS EN ISO 61000-6-2:2005** - EMC Immunity.
Manufacturer's Name:	**A. Adkins & Sons Limited**
Manufacturer's Address:	High Cross, 18 Lancaster Road, Hinckley, Leicester, LE10 0AW, United Kingdom.
Type of Equipment:	Studio Twin Table Pneumatic Heat Press
Model Number:	.....
Serial Number:	.....
Year of Manufacture:	.....

I, the undersigned, hereby declare that the equipment specified above conforms to the above directives and standards.

Place: Hinckley, United Kingdom

Signature: .....

Date: .....

Full Name: Marie McMahon
Position: General Manager